DACA erodrome bordeaux-Saucats 33850 LEOGNAN	**RAPPORT DE PESEE**	date	05/05/2017
		immatriculation	**F-HFIA**
		type	SR20
		FICHE DE NAV N°	**TCDS IM A.007**

A = Mise a niveau
bord inf de la porte

B = Ref de centrage
2m54 avant la cloison FS100,

~~Balance~~ pesée effectué par
~~Ref~~ Général Entreprise b,v
~~N° série~~ NL.145.1305
~~validité :~~ le 5 mai 2017
W/O # 10586-02-2017

A =	4,008
y =	2,197

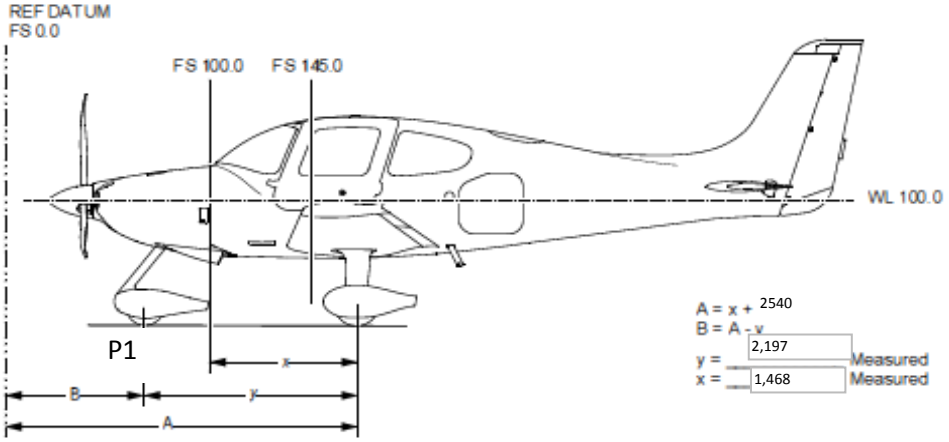

distance du C.G
aux roues principales = D2

$$D2 = \frac{p1 \times y}{M} = 0{,}425$$

à la référence:
B. de lev. du cdg=A-D2= 3,583

masse en (Kg) (avion vide ess + TKS plein)

	Lue	Tare	Nette
Roue G			393
Roue Dt			387
Appui AV (P1)			187
masse mesurée M Kg →			967

CORRECTIONS

	Masse (Kg)	Bras de levier (m)	Moments (par rapport référence)m.kg		% CMA
	967	3,583	3464,761		
			0		
carburant non utilisable 9,4 litres	6,77	3,934	26,63318		
Totale avion vide équipé	**973,77** →	**3,585**	← **3491,39418**		16,94%

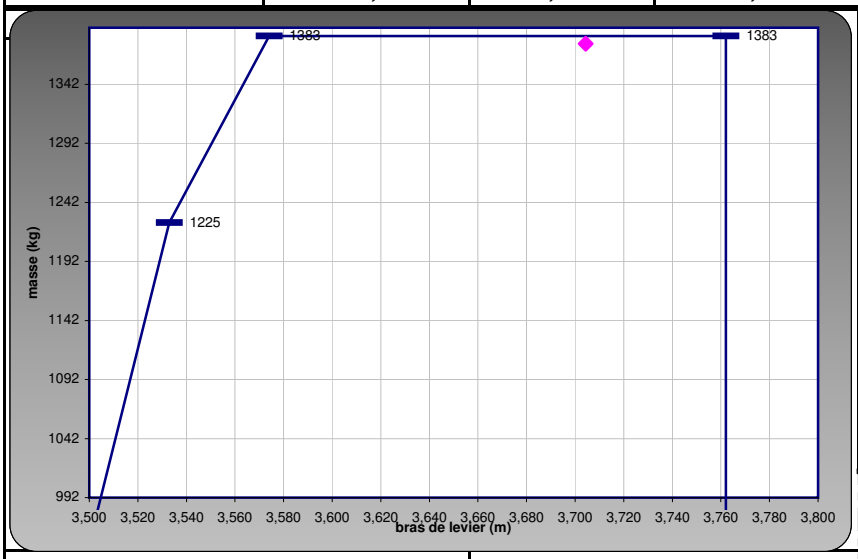

limite AV : 3m50 | Limite AR : 3m762

Exemple de chargement

	masse	bras de levier	moment
Avion vide	973,77	3,585	3491,394
Equipage 75kg x 2	150	3,645	546,75
Passagers	90	4,572	411,48
Bagages **59kg max**	10	5,283	52,83
			0
Essences 212 L x 0,72	152,64	3,906	596,2118
TOTAL	1376,41 →	3,70	← 5098,67

Pesée precedente

Masse à vide : inc Kg

Date : inc

Le Responsable Entretien